スーパーポンポンメーカーでつくるバッグチャーム

＜作り方＞

①スーパーポンポンメーカー35mmでポンポンを2つ作り、丸カン（大）に付けます。ポンポンの作り方は説明書を参考にしてください。
数種類の糸でつくる時は糸を一緒に持ち、アームに巻いて作ります。
引き締めた後の糸端を丸カン（大）に通し、ほどけないようきつく結んで下さい。
丸カンを開いたり閉じたりするときに、フラットペンチ＜ストッパー付き＞があると便利です。

②お好みのレースやリボンを丸カン（大）に縫い付けます（レースやリボンが2本以上の場合は、1つの丸カンに一緒に縫い付けます）。
③チェーンパーツを下の図を参考に組み立てます。
④ポンポン、レース、リボンを下の図を参考に付け、完成です。

できあがりサイズ：バッグに付ける状態で全長約20cm

＜使用道具＞
クロバー　スーパーポンポンメーカー　35mm
クロバー　カットワークはさみ115
クロバー　フラットペンチ＜ストッパー付き＞

＜材料＞
コットン糸や毛糸など … 3～5種類
長さの合計が15m程度
糸（キルト糸、レース糸などの丈夫な糸）… 適量
チェーン　約18cmのものと約5cmのもの各1本
丸カン（大）… 5個
丸カン（小）… 1個
カニカン … 1個
レース・リボン … お好みで適量
（チェーンに結ぶリボンは一つ約20cm、
丸カンにつけて下げるものは1本約12cm）

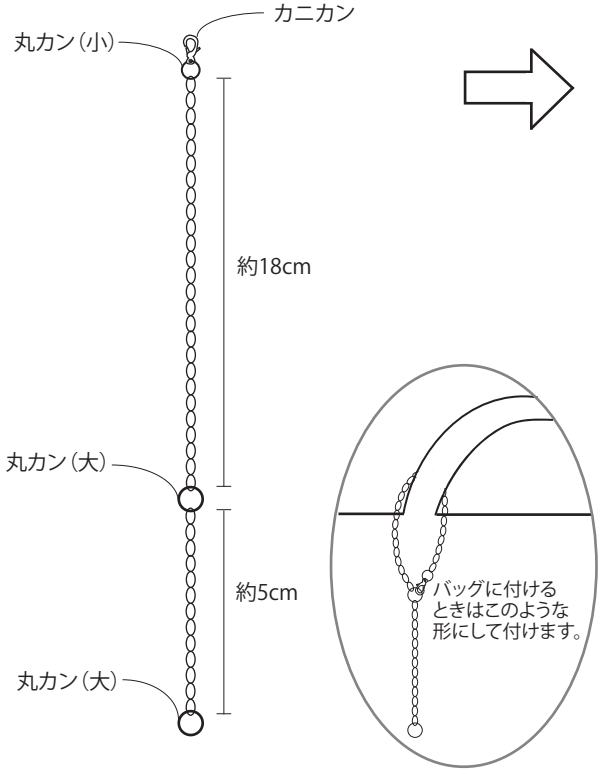

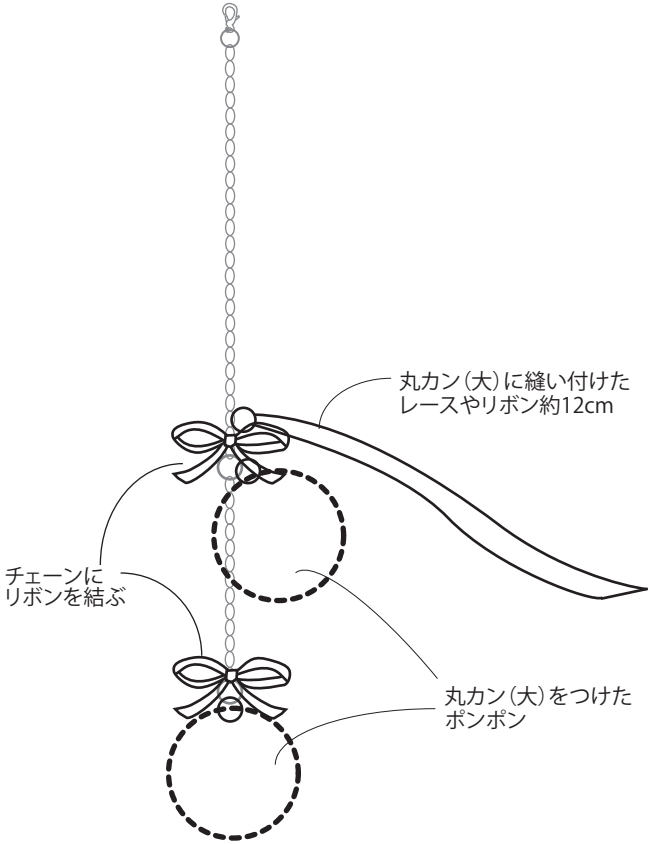

クロバー株式会社